ESMIL EQUIPMENT

ТЕХНОЛОГИИ И ОБОРУДОВАНИЕ
ДЛЯ ОЧИСТКИ СТОЧНЫХ ВОД

info@suarnasyservice.kz

ШНЕКОВАЯ РЕШЕТКА РВО

Компактное решение для тонкой очистки сточных вод.

Шнековая решетка РВО ESMIL – это надежное и эффективное оборудование для извлечения мелких и средних отбросов **из хозяйственно бытовых и промышленных сточных вод.** Шнековые решетки являются функциональным оборудованием для механической очистки стоков с **интегрированной системой промывки и отжима отбросов.**

Закрытая и компактная конструкция с возможностью установки **как в канал, так и в резервуар**

Эффективная очистка стоков за счет **дополнительного слоя фильтрации**

Извлечение отбросов из сточных вод, их **промывка и отжим** в одном устройстве

Надежная и долговечная конструкция, выполненная **из коррозионностойких материалов**

КОМПАКТНАЯ, НАДЕЖНАЯ, ФУНКЦИОНАЛЬНАЯ

- РЕШЕТКИ РВО ПО СВОЕЙ НАДЕЖНОСТИ И ЭФФЕКТИВНОСТИ РАБОТЫ **ЯВЛЯЮТСЯ ОДНИМ ИЗ ЛУЧШИХ ТЕХНОЛОГИЧЕСКИХ РЕШЕНИЙ ДЛЯ МЕХАНИЧЕСКОЙ ОЧИСТКИ СТОКОВ МАЛЫХ И СРЕДНИХ ОЧИСТНЫХ СООРУЖЕНИЙ.**
- БЕЗУСЛОВНО ПОДХОДЯТ ДЛЯ РАБОТЫ **НЕ ТОЛЬКО ДЛЯ ГОРОДСКИХ, НО И ПРОМЫШЛЕННЫХ ПРЕДПРИЯТИЙ.**
- ГАРАНТИЯ ДОЛГОВЕЧНОСТИ – **РЕШЕТКА ИЗГОТАВЛИВАЕТСЯ ИЗ КОРРОЗИОННОСТОЙКОЙ СТАЛИ.**

Сфера применения:

- *Очистка хозяйственно-бытовых сточных вод;*
- *Мясоперерабатывающая промышленность;*
- *Целлюлозно-бумажные и кожевенные предприятия;*
- *Пищевая промышленность;*
- *Переработка фруктов и овощей*

Краткая техническая характеристика:

Параметр	Значение
Прозор фильтрующего полотна	**0.25 - 10 мм**
Диаметр шнека	**200 - 700 мм**
Производительность	**до 1200 м³/час**
Материал	**нержавеющая сталь (AISI 304 или AISI 316)**

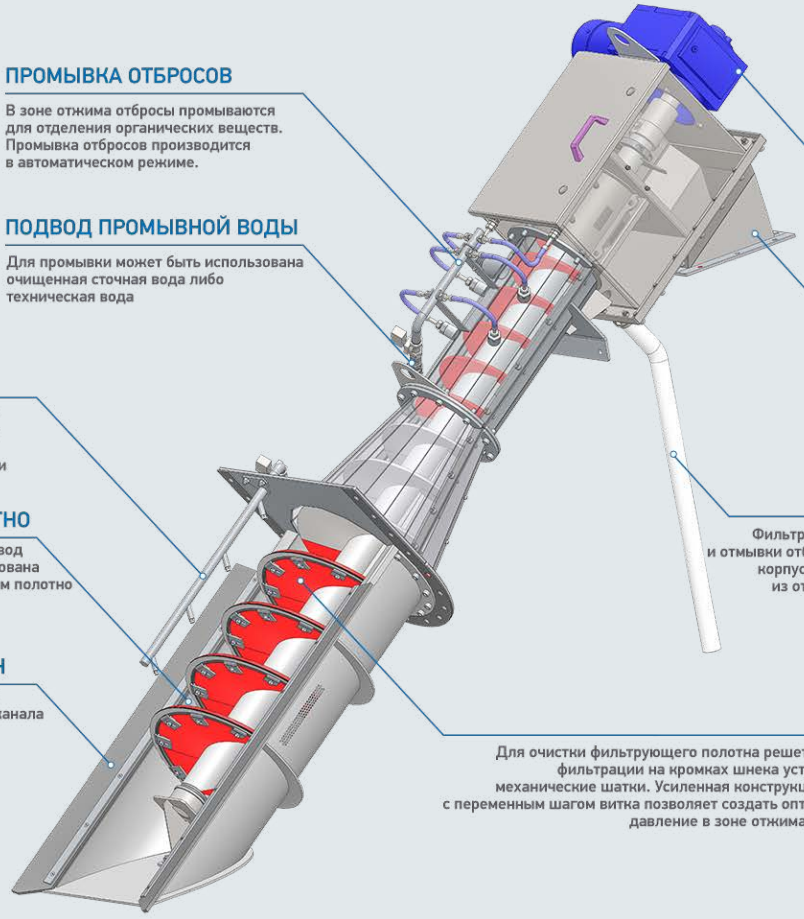

ТЕХНОЛОГИЧЕСКИЕ ПРЕИМУЩЕСТВА ВИНТОВЫХ ОТЖИМНЫХ РЕШЕТОК ESMIL

» Шнековые решетки предназначены для извлечения из производственных и хозяйственно-бытовых сточных вод средних и мелких отбросов с последующей их промывкой, отжимом и транспортированием в мусоросборник. Рекомендуются для тонкой механической очистки стоков.

» Решетка РВО состоит из перфорированного барабана, шнекового конвейера и секции уплотнения отбросов.

» Решетка устанавливается в открытых каналах под углом 35-45°. В нижней части решетки установлено щелевое или перфорированное сито. По мере прохождения сточных вод через сито, отбросы, задерживаются на поверхности фильтрующего полотна Для очистки полотна в зоне фильтрации шнек оснащен щеткой. В верхней части решетки предусмотрены зоны промывки и отжима отбросов.

» Функция отмывки отбросов позволяет сохранить органические соединения в сточных водах, что позволяет улучшить санитарное качество отбросов.

» Тонкая механическая очистка сточных вод позволяет задерживать даже такие трудноулавливаемые загрязнения как волосы, за счет применения перфорированного полотна с мелкими отверстиями.

» Решетка может быть оборудована устройством для выгрузки отмытых и обезвоженных отбросов в полиэтиленовые мешки, что не только крайне удобно для дальнейшей транспортировки отбросов, но и предотвращает распространение запахов.

» Безосевой шнек, применяемый для транспортировки отбросов, позволяет предотвратить заклинивание и блокировку решетки даже при работе с волокнистыми материалами.

» Решетка РВО может быть интегрирована в существующий комплекс очистки, ее работа автоматизируется и синхронизируется с другими видами оборудования.

» Решетки предназначены для использования в сточных водах с pH = 6,5÷8,5.

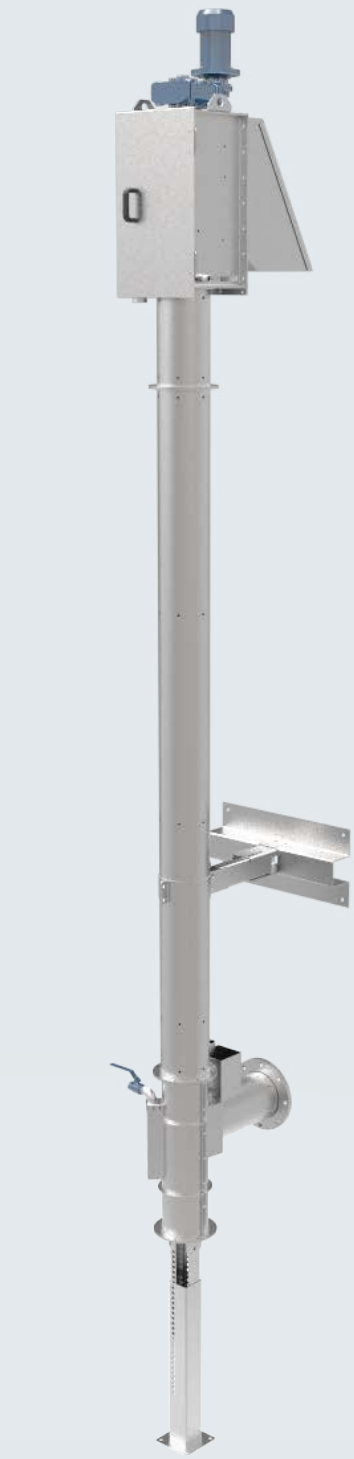

ESMIL EQUIPMENT

ТЕХНОЛОГИИ И ОБОРУДОВАНИЕ
для очистки сточных вод

info@suarnasyservice.kz

ПОЧЕМУ ШНЕКОВЫЕ РЕШЕТКИ РВО ESMIL УДОБНЫ В ЭКСПЛУАТАЦИИ, НАДЕЖНЫ И ДОЛГО СЛУЖАТ?

» Возможность установки РВО в зданиях решеток на площадке очистных сооружений после предварительной грубой механической очистки.

» Возможность установки на открытом воздухе при условии оснащения решеток устройством обогрева;

» Наличие функции уплотнения отбросов (уменьшения объема до 40%) прямо в решетке исключает необходимость в дополнительном оборудовании ;

» Надежность работы, благодаря отсутствию большого количества вращающихся деталей: всю работу берет на себя один шнек;

» На шнеке, который изготовлен из износостойкой углеродистой стали, в зоне фильтровального полотна уставлена самоочищающаяся щетка;

» Извлечение отбросов и их транспортировка и уплотнение в едином устройстве с использованием только одного привода;

» Высокая коррозионная устойчивость, благодаря применению в конструкции нержавеющей стали (AISI 304, AISI 316)

» Идеальное сопряжение деталей корпуса и механизмов решетки за счет применения высокоточных технологий производства.

Что мы можем предложить вам дополнительно?

- ✔ Широкий выбор различных вариантов исполнения решёток в зависимости **от требуемой пропускной способности, характеристик сточных вод и места установки.**
- ✔ **Возможность изготовления решетки в комплекте с емкостью для установки,** что позволят значительно сократить затраты в время на выполнение строительно-монтажных работ
- ✔ **Выполнение систем управления и автоматизации оборудования различного уровня сложности.**

Отдел продаж

+77710005777
+77172481476

sales@suarnasyservice.kz